Wandesse

5DB66255

EG018400

Zusätzlich erhältliches Zubehör

Design	
Farbe	Schwarz matt
Bauart	Box-Design
Breite (in cm)	60

Betriebsarten & Leistung	
Abluftbetrieb / Umluftbetrieb	• / •
Lüfter-Effizienzklasse	A
Beleuchtungs-Effizienzklasse	A
Fettfilter-Effizienzklasse	C
Abluftleistung max. Normalstufe / Intensivstufe[1]	560m³/h / 632m³/h
Umluftleistung max. Normalstufe / Intensivstufe[1]	394m³/h / 445m³/h
Geräuschwert (in dB{A}) Normalstufe max. Abluft[2]	62

Bedienkomfort & Ausstattung	
Bedienung	Touch Control
Beleuchtung	2 × 2,7 W LED
Leistungsstufen	3 + 1 Intensivstufe
Intensivstufen mit automatischer Rückstellung	•
Multi Control	•
Filtersättigungsanzeige	–

Enthaltenes Zubehör**	
Enthaltenes Zubehör	Metallfettfilter, spülmaschinengeeignet

Technische Daten	
Energie-Effizienzklasse	A
Anschlusswert	224W / 220-240 V
Absicherung (in A)	10 A
Frequenz (in Hz)	50-60 Hz
Steckerart	Typ F
Länge Anschlusskabel (in cm)	150 cm
Nettogewicht (in KG)	11,58 kg
Bruttogewicht (in KG)	13,90 kg
Gerätemaße verpackt (H × B × T)	71,5 x 39,0 x 58,0 cm
Gerätemaße Abluft (H × B × T)	64,0-106,0 x 60,0 x 48,0 cm
Gerätemaße Umluft (H × B × T)	71,0-113,0 x 60,0 x 48,0 cm
EAN	4251003111385

Hinweis	
Hinweis	

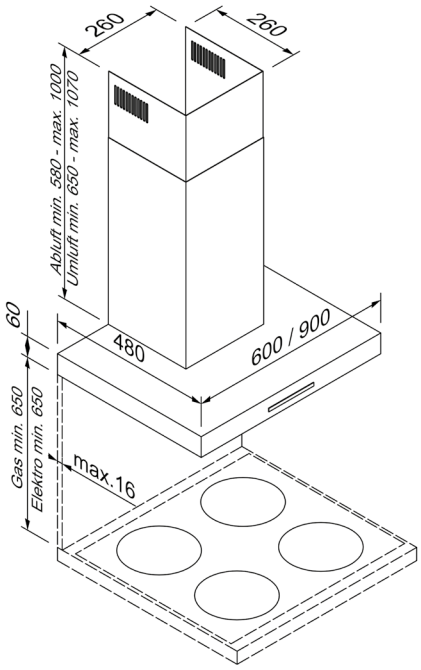

Weitere Informationen finden Sie auf unserer Webseite:
www.blaupunkt-einbaugeraete.com

[1] Normen für Lüfterleistung nach EN 61591
[2] Normen für Schalldruck nach EN 60704-2-13.
EEK-Skala von A+++ bis D.