Einbau-Geschirrspüler vollintegriert

5VH6X00BSB

EG016901

A↑G B

Verlängerung für Aqua-Stop

5Z951X0

EG01621

Design	
Bauart	Vollintegrierbar
Hocheinbaufähig	•
Höhe (in cm)	86
Breite (in cm)	60

Verbrauchsdaten & Funktionen	
Energieverbrauch kWh[1]	64,5
Wasserverbrauch (in Liter)[2]	9,9
Geräuschwert (in dB A) re 1 pW	41
Anzahl Spülprogramme	8
Spülprogrammarten	Auto 45 °C – 65 °C, Intensiv 70 °C, Schnell 40 °C, Quick 30, Eco 50 °C, Vorspülen
Sonderfunktionen	Extra Hygiene

Bedienkomfort & Ausstattung	
Bedienung	Touch Control
Anzahl Maßgedecke	14
Innenraumbeleuchtung	•
Programmstatus-Anzeige	•
Restzeitanzeige	•
Startzeitvorwahl (in Stunden)	1-24
Optische Betriebsanzeige	Info Light
Akustisches Programmende-Signal	•
Besteckunterbringung	Besteckschublade
Höhenverstellbarer Oberkorb	•
Klappstacheln im Oberkorb / Unterkorb	3 / 4
Aqua Sensor / Beladungssensor	• / •
Dosierassistent	–
Innenraum / Boden	Edelstahl / Edelstahl
Wasserschutzsystem	Aquastop
Schleppscharnier	•

Technische Daten	
Energie-Effizienzklasse	B
Anschlusswert	1,9 kW / 220 – 240 V
Absicherung (in A)	10 A
Frequenz (in Hz)	50 Hz
Steckerart	Typ F
Länge Anschlusskabel (in cm)	150 cm
Nettogewicht (in KG)	40,0 kg
Bruttogewicht (in KG)	43,0 kg
Gerätemaße verpackt (H × B × T)	89,5 x 65,0 x 67,0 cm
Gerätemaße (H × B × T)	86,1 x 59,8 x 55,0 cm
Nischenmaße (H × B × T)	86,3 – 91,3 x 60,0 x 55,0 cm
Zulässiges Frontgewicht	6 – 12 kg
EAN	4251003110418

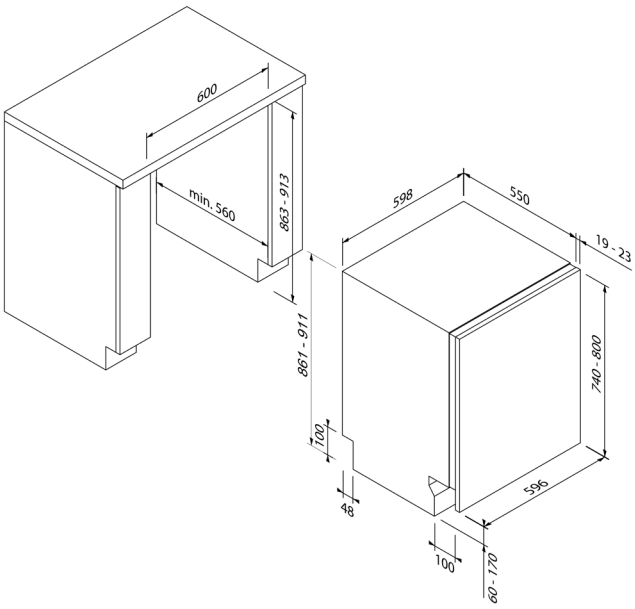

Weitere Informationen finden Sie auf unserer Webseite:
www.blaupunkt-einbaugeraete.com